Реле температуры

Тип РТ

Предназначены для коммутации электрических цепей в зависимости от изменения температуры неагрессивных к медным сплавам жидких и газообразных, не вязких и не кристаллизующихся сред

Реле температуры

Рабочий диапазон, °С	Дифференциал, °С	Тмакс., °С
–30...0	2...10	+45
–15...+15		
0...+40	5...15	+120
+40...+90		
+70...+120		

Воспроизводимость
±2%

Контакты
Однополюсный перекидной контакт

Электрические характеристики
8А ~220 В
16А ~110 В

Диапазон рабочих температур, °С
Окружающая среда: –30...+60
Контролируемая среда: –30...+120

Длина капилляра, м
1, 1,5, 2 (возможно изготовление капилляра длиной до 12 м с шагом 1 м)

Корпус
IP42, алитированная сталь 10

Крышка
Пластик, цвет белый

Кронштейн и механизм
Анодированная сталь 10

Дифференциал (зона возврата) — разность температур между включением и отключением контактов реле

Сильфон, термобаллон, капилляр
Медный сплав

Заполнение термобаллона
Фторсодержащий хладагент

Шкала
Алюминий, цвет черный

Стекло
Органическое

Варианты монтажа
На приборную панель или с помощью кронштейна

Монтаж кабеля

Способ монтажа	Ø кабеля, мм
Резиновый уплотнитель	до 12

Надежность
100 000 циклов

Вес, кг
РТ: 0,37
Кронштейн: 0,07

Техническая документация
ТУ 4218-001-4719015564-2010
ГОСТ 26005-83

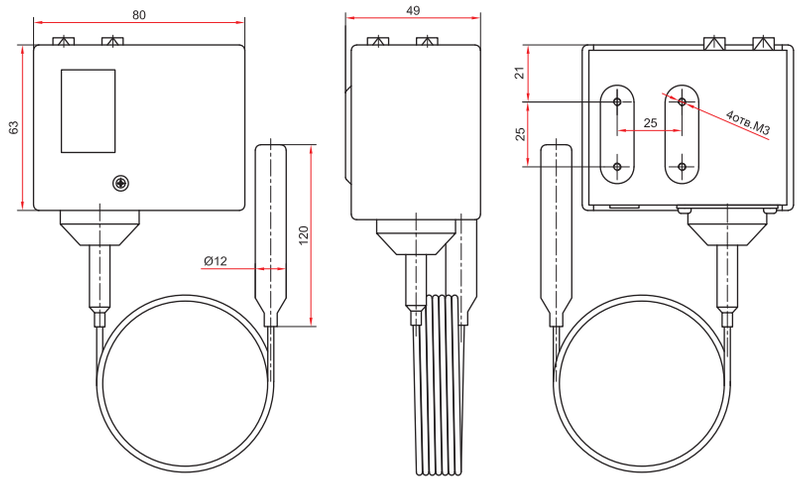

Пример обозначения: РТ – 1 (70-120 °С) – 2

РТ	1	70 – 120 °С	2
Тип реле температуры: РТ	Материал термобаллона: латунь: 1	Рабочий диапазон, °С: –30...0 / –15...+15 / 0...+40 / +40...+90 / +70...+120	Длина капилляра, м: 1 / 1,5 / 2

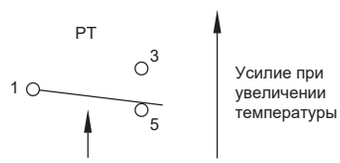

Схема подключения электрических контактов

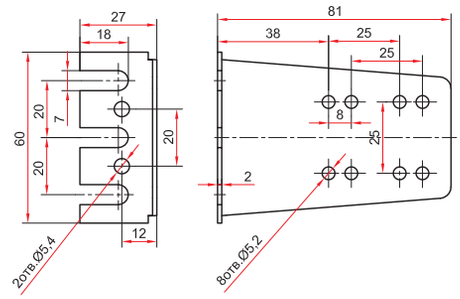

Кронштейн реле температуры